MULTIMACH + B&R

Un avanzado sistema de bus de campo que interactúa con el mundo de Multimach.
B&R ha desarrollado un nuevo estándar para la automatización, llamado FORMULA X.
Para obtener más detalles sobre las características, funciones y cualidades de este sistema, debe consultar la documentación de B&R, también disponible en el sitio web www.br-automation.com
Refiérase a la página **B2**.123 para obtener detalles sobre los conectores inteligentes IP20 e IP67 y los módulos X67.
Los conectores inteligentes de B&R se pueden conectar a las islas Multimach utilizando el soporte de conector Multimach para B&R que se presenta a continuación.

APLICACIONES DE LOS MÓDULOS B&R AL SOPORTE DEL CONECTOR MULTIMACH

Refiérase a la página **B2**.163 para válvulas, elementos intermedios y accesorios comunes.

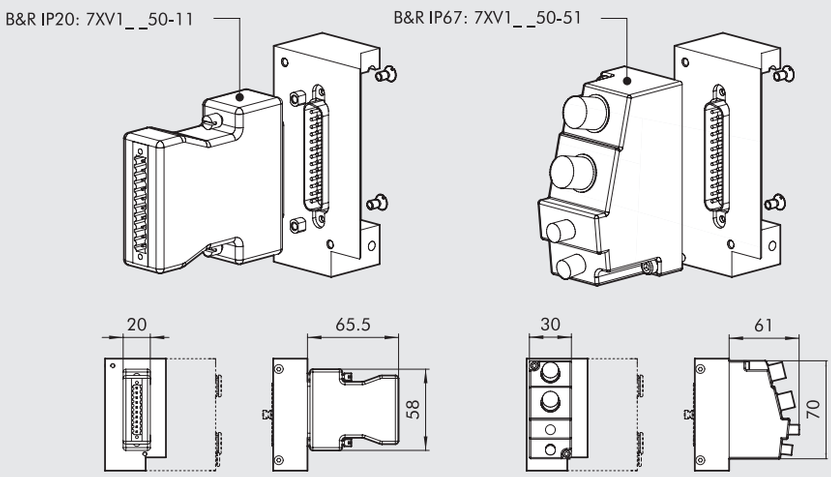

SOPORTE DEL CONECTOR MULTIMACH PARA B&R

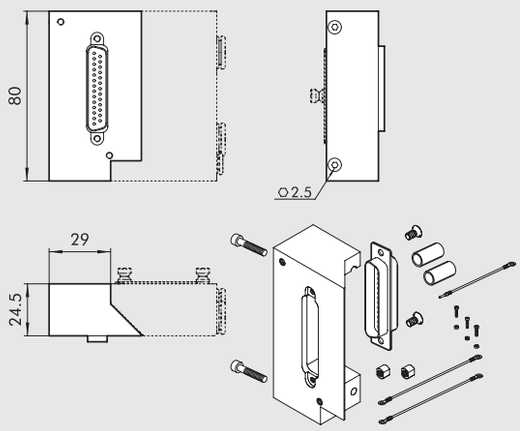

Código	Descripción	Peso [g]
0226180005	Kit de soporte del conector de 25-pin para B&R	140